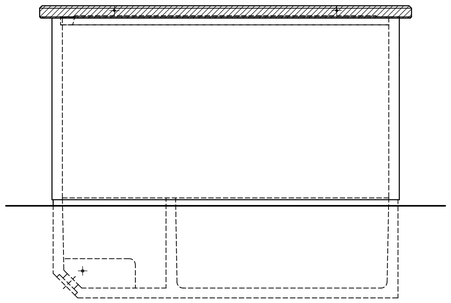

Ansicht A

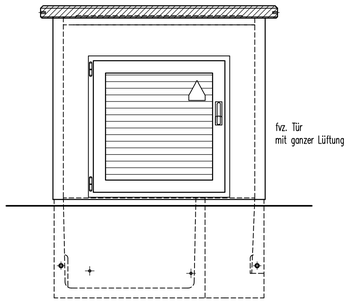

Ansicht B

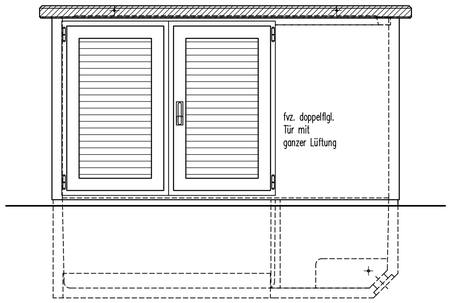

Ansicht C

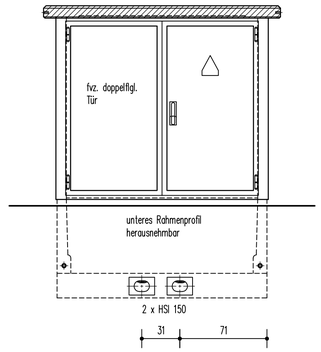

Ansicht D

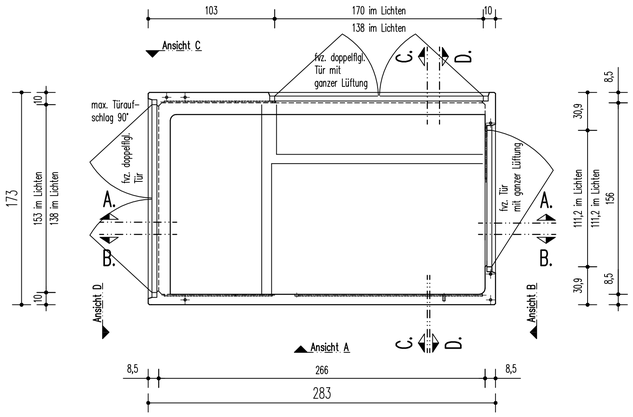

Grundriss – Oberteil

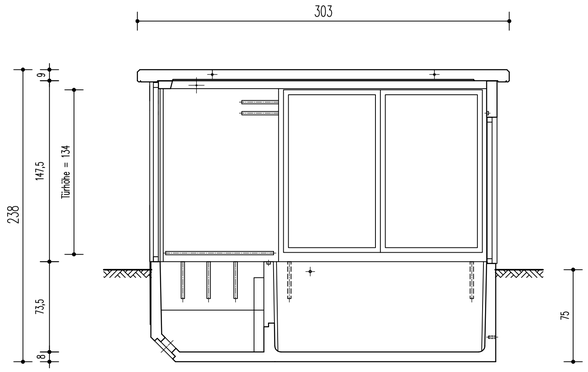

Längsschnitt A.–A.

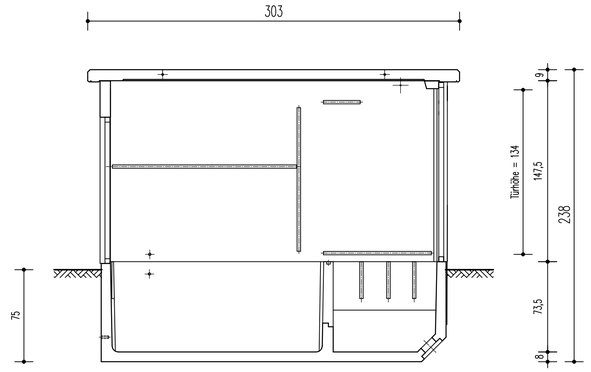

Längsschnitt B.–B.

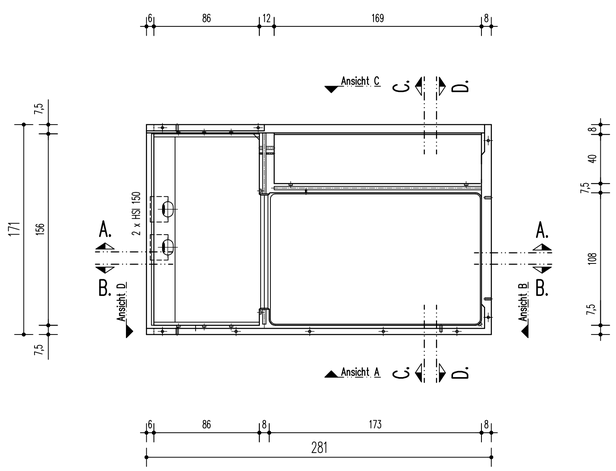

Draufsicht – Wanne

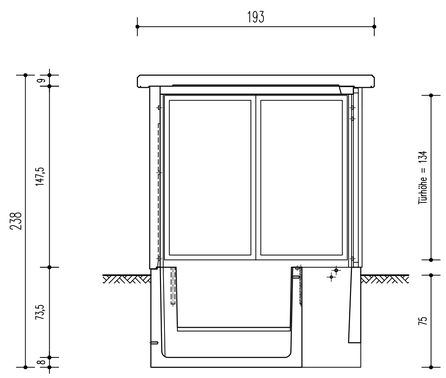

Querschnitt C.–C.

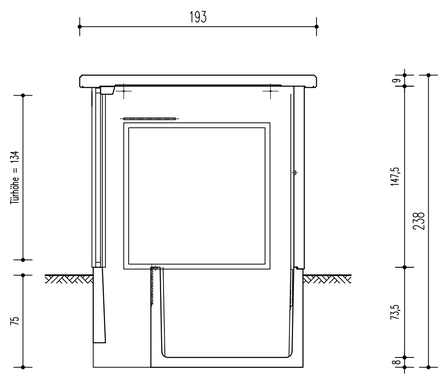

Querschnitt D.–D.

Legende

Beton:	wu–Leichtbeton LC 25/28 / (Normalbeton C 25/30) nach DIN EN 206–1 / DIN 1045
Expositionsklassen Außenbauteile:	XC4, XF1, XA1
Betondeckung außen:	$c_{min,dur} \geq 2{,}5$ cm
Expositionsklassen Innenbauteile:	XC1
Betondeckung innen:	$c_{min,dur} \geq 1{,}0$ cm
Feuchteklasse:	WF
Bewehrung:	gerippter Betonstabstahl und Matten der Stahlsorte B500A nach DIN 488:2009–08, Streckgrenze f_{yk} = 500 N/mm², normalduktil
Profilstahl:	S 235 JR
Transportgewicht:	ca. 4,6 t / (5,3 t), ohne E–Ausbau
Dach:	ca. 1,1 t / (1,3 t)
Stationskörper:	ca. 3,5 t / (4,0 t)
Transportsystem:	2x2 Philipp Gewindetransportanker Rd 30, lang gewellt (67M30WE)
Außenwände:	☐ Waschbeton Körnung 8/12 ☐ Sichtbeton ☐ Rollputz ☐ Reibeputz ☐ Riemchen
erdber. Fläche:	☐ 2–facher Isolieranstrich
Dachdecke:	☐ Waschbeton, Körnung 8/12 ☐ Sichtbeton

ZUR AUSFÜHRUNG GENEHMIGT: _____

ORT: _____ DATUM: _____

Beton – und Energietechnik
Heinrich Gräper GmbH & Co. KG
Am Buchweizenberg 11–12, 16909 Heiligengrabe
Tel.: 033962–708–0, Telefax: 708–60

GRÄPER

Beton – und Energietechnik
Heinrich Gräper GmbH & Co. KG
Ida–Gräper–Weg, 26197 Ahlhorn
Tel.: 04435–303–0, Telefax: 303–20

Datum	Name	geändert

Für diese Zeichnung behalten wir uns alle Eigentums– und Urheberrechte vor. Sie darf ohne unsere vorherige Zustimmung weder vervielfältigt noch Dritten zugänglich gemacht werden.

Auftraggeber: Beton–u. Energietechnik Heinrich Gräper GmbH & Co. KG, 26197 Ahlhorn

Bauvorhaben: GKP–S1, NS–Teil 40, geschlossene Wanne
Kompaktstation 2,83 x 1,73 x 2,38 m

Unterschrift:

Projekt: Grundzeichnung

Maßstab: 1 : 25

Auftragsnr.:

Darstellung: Grundriss, Schnitte, Ansichten

Datum: 28.11.2012 | Gez: VS | Format: A1

Nr.: 12/762–W01